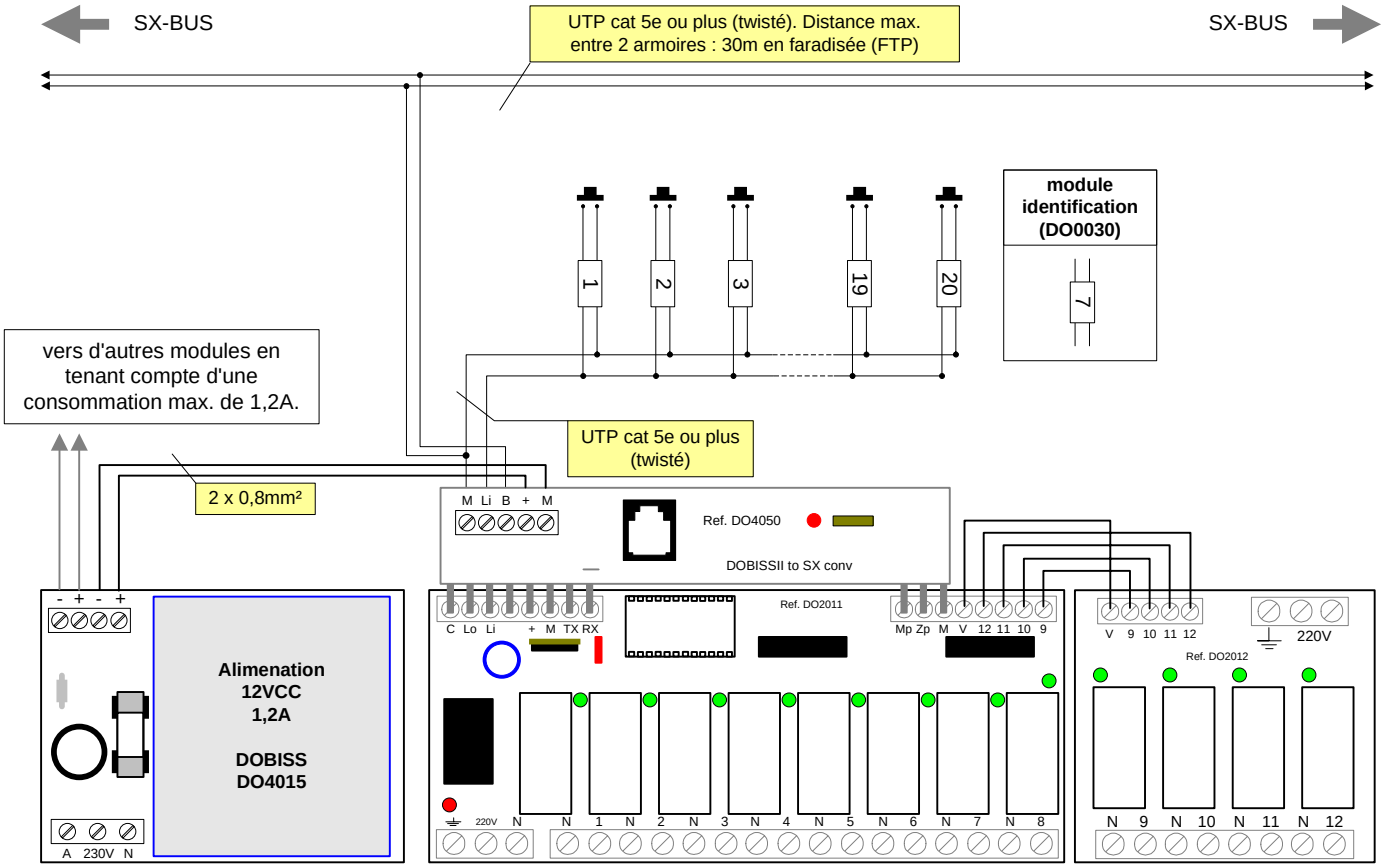DOBISS SX EVOLUTION